CHI NHÁNH PHÁT ĐIỆN DẦU KHÍ
NHÀ MÁY NHIỆT ĐIỆN THÁI BÌNH 2

CỘNG HÒA XÃ HỘI CHỦ NGHĨA VIỆT NAM
Độc lập - Tự do - Hạnh phúc

Số: 219 /NMĐTB2-KTATMT
V/v cung cấp báo giá mua sắm vành chèn cơ khí bơm nước ngưng - NMNĐ Thái Bình 2

Thái Bình, ngày 03 tháng 02 năm 2025

Kính gửi: Các Nhà cung cấp

Chi nhánh Phát điện Dầu khí/Nhà máy Nhiệt điện Thái Bình 2 đang có nhu cầu triển khai mua sắm khẩn vành chèn cơ khí bơm nước ngưng. Được biết Quý Công ty là đơn vị có năng lực, kinh nghiệm trong việc cung cấp các vật tư tương tự cho các Nhà máy Nhiệt điện, đề nghị Quý Công ty quan tâm, xem xét và cung cấp báo giá vành chèn cơ khí bơm nước ngưng với nội dung như sau:

- Phạm vi công việc:
  - ✓ Như phụ lục 1 đính kèm.
- Vật tư cấp mới đáp ứng yêu cầu kỹ thuật, chưa qua sử dụng, bảo hành tối thiểu 12 tháng.
- Tiến độ cung cấp hàng hóa đến nhà máy: Nhà cung cấp đề xuất nhưng không muộn hơn 15 ngày kể từ ngày ký hợp đồng.
- Địa điểm giao hàng: Nhà máy Nhiệt điện Thái Bình 2, xã Mỹ Lộc, huyện Thái Thụy, tỉnh Thái Bình.
- Hiệu lực báo giá: 30 ngày kể từ ngày báo giá.
- Thời gian gửi báo giá: không muộn hơn 15h00 ngày 06/02/2025.
- Báo giá được ký tên, đóng dấu bởi người đại diện đủ thẩm quyền của Công ty.
- Phương thức gửi báo giá: Gửi trực tiếp qua bưu điện theo địa chỉ tiếp nhận báo giá hoặc qua email, fax.
- Thông tin liên hệ:
  - ✓ Người nhận: Hoàng Bích Sơn, Phòng KTATMT;
  - ✓ Địa chỉ: Xã Mỹ Lộc, huyện Thái Thụy, tỉnh Thái Bình;
  - ✓ Số điện thoại liên hệ: 0982090189; Email:sonhb@pvpgb.vn; hungbb@pvpgb.vn.

Nhà máy Nhiệt điện Thái Bình 2 cảm ơn sự hợp tác của Quý Công ty.

Trân trọng./.

Nơi nhận:
- Như trên;
- CNPĐ DK (để b/c);
- GĐ NM (để b/c);
- Phòng: TM (để t/h);
- Lưu: VT, KTATMT (H.B.S: b).

Đính kèm:
- Phụ lục 1(Phạm vi công viêc);
- Bản vẽ A3H35741.

TL. GIÁM ĐỐC CHI NHÁNH PĐDK
GIÁM ĐỐC NMNĐ THÁI BÌNH 2

CHI NHÁNH PHÁT ĐIỆN DẦU KHÍ TẬP ĐOÀN DẦU KHÍ VIỆT NAM

Mai Văn Long

Xã Mỹ Lộc - huyện Thái Thụy - tỉnh Thái Bình
ĐT: 02273.721.515; Fax: 02273.721.678

Văn bản được tải lên hệ thống eoffice.pvpgb.vn. Với số định danh: 871/CV-NMNĐTB2/2025

PHỤ LỤC 01: PHẠM VI CÔNG VIỆC

Mua sắm khẩn vành chèn cơ khí bơm nước ngưng – NMNĐ Thái Bình 2

(Đính kèm Công văn số 219 NMĐTB2-KTATMT ngày 03 tháng 02 năm 2025)

STT	Tên vật tư	Thông số kỹ thuật	Đơn vị tính	Số lượng	Ghi chú
1	Vành chèn cơ khí bơm nước ngưng	Single Inside Cartridge Seal Kích thước :4.750 inch Vật liệu : Carbon/SSIC/FKM/SS316 Theo Bản vẽ : A3H35741	Bộ	1	

Văn bản được tải lên hệ thống eoffice.pvpgb.vn. Với số định danh: 871/CV-NMNĐTB2/2025

NO: A3H35741 | REV: A

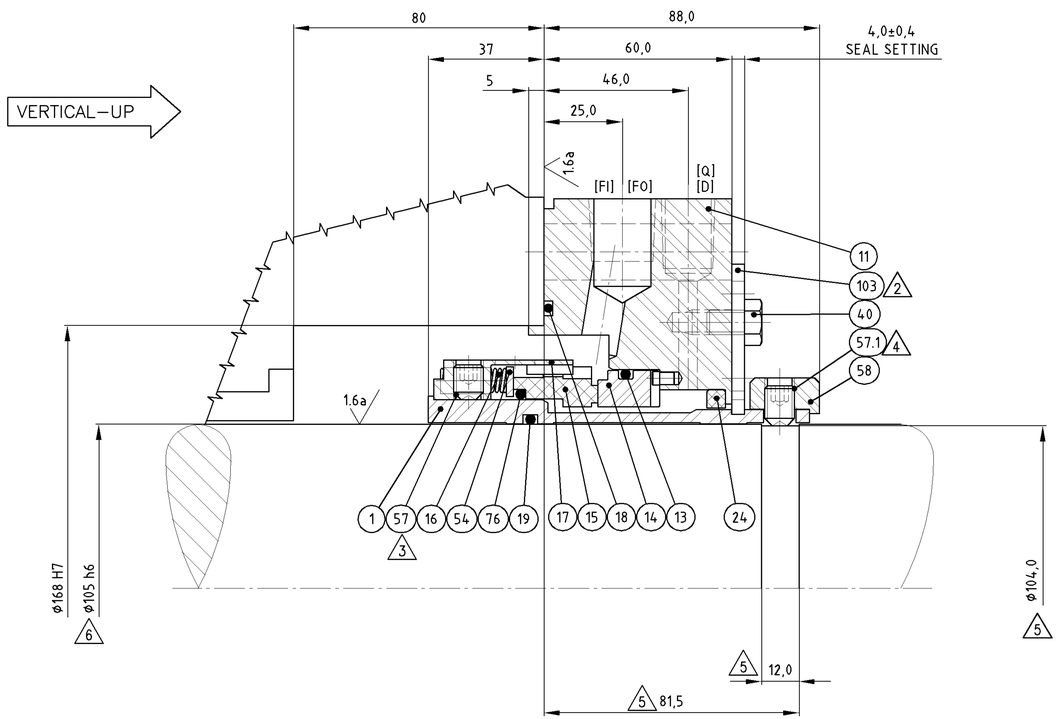

[FI]	FLUSH IN	1/2 " NPT	
[FO]	FLUSH OUT	1/2 " NPT	
[Q]	QUENCH	3/8 " NPT	(PLUGGED)
[D]	DRAIN	3/8 " NPT	(PLUGGED)

1. FOR INSTALLATION AND OPERATING INSTRUCTIONS SEE APPROPRIATE FLOWSERVE INSTALLATION SHEET (FIS).
2. DISENGAGE SETTING DEVICE BEFORE START-UP.
3. TIGHTEN SETSCREWS EQUALLY, CROSSWISE, IN 4 STEPS. FINAL TORQUE: 37 LBF.INCH. [4.2 Nm] SECURE AT ASSEMBLY.
4. TIGHTEN SETSCREWS EQUALLY, CROSSWISE, IN 4 STEPS. FINAL TORQUE: 290 LBF.INCH. [33 Nm]
5. CUSTOMER TO RE-WORK EQUIPMENT AS SHOWN.
6. CUSTOMER TO MAINTAIN THE TOLERANCE AS SHOWN.
7. CUSTOMER TO APPROVE THE LOCATION AND ORIENTATION OF PIPING CONNECTIONS IN BOTH VIEWS.

THIRD ANGLE | END VIEW REDUCED SCALE: | ROTATION

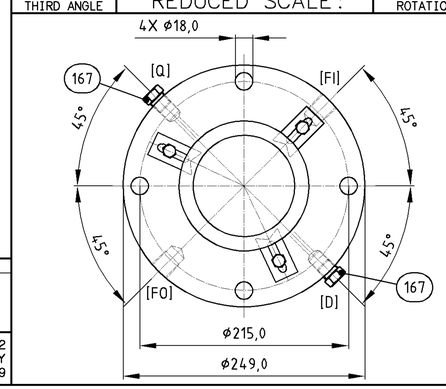

REVISION: A	DATE: 24-DEC-2013	BY: JSC	CHKD: YGK	ECN NO:

REVISION NOTE: A. USER COMMENT.

THIS DRAWING AND ANY DESIGN, DEVELOPMENT, INVENTION OR COPYRIGHT WHICH IT MAY EMBODY OR REPRESENT ARE THE PROPERTY OF KSM CORPORATION. THIS DRAWING MAY NOT BE REPRODUCED, NOR ANY SUBJECT MATTER SHOWN HEREIN MAY BE MANUFACTURED, WITHOUT WRITTEN PERMISSION FROM AN AUTHORIZED AGENT OF KSM CORPORATION.

DIM'S ARE REF UNLESS SPECIFIED OTHERWISE. | C/A2 JULY 2009
DIM'S IN: MILLIMETERS

BILL OF MATERIAL NO: H21088-GS — 1 SUGGESTED SPARE PARTS, 2 CODE/BSC[X]/OFF.STD[W]

NO	PARTCODE	QTY	DESCRIPTION	MATERIAL	1	2
1	3H39117DB	1	SLEEVE	316		
11	3H39118DB	1	GLAND	316		
13	568252GU	1	SEAT GASKET	FLUOROELASTOMER	*	X
14	4N12181SL	1	STATIONARY FACE	SILICON CARBIDE	*	X
15	3R6995RY	1	ROTATING FACE	CARBON	*	X
16	669515NL	12	COIL SPRING	ALLOY C-276	*	X
17	154834DB	1	SPRING HOLDER	316		X
18	568262GU	1	GLAND GASKET	FLUOROELASTOMER	*	
19	568244GU	1	SLEEVE GASKET	FLUOROELASTOMER	*	
24	4H17625GE	1	GLAND BUSHING	CARBON		
40	4R2889CK	3	HHCS 5/16-18 X 1/2	18-8		
54	668944DB	1	RETAINING RING	316		X
57	4R0438DB	4	SSCP 3/8-16 X 1/2	316	*	X
57.1	4R0438CI	6	SSCP 3/8-16 X 1/2	ALY STL, ZINC PLTD	*	
58	670704DB	1	DRIVE COLLAR	316		
76	568248GU	1	ROTATING FACE GASKET	FLUOROELASTOMER	*	X
103	4R15130DB	3	SETTING DEVICE	316		
167	4R3000DB	2	PIPE PLUG 3/8" NPT,HEX HEAD.	316		

CUSTOMER: HYOSUNG GOODSPRINGS, INC.
ULTIMATE USER: PVN/PETRO
PROJECT NAME: THAI BINH II THERMAL POWER PLANT
ORDER NO.: 1304511-001
PRODUCT: CONDENSATE WATER
TEMP.: NOR.5°C/MAX.50°C
SPECIFIC GRAVITY: 0.994
VISCOSITY:
VAPOR PRESS.:
SEAL CHAMBER PRESS.:

SUCTION PRESS.: 0 barG
DISCHARGE PRESS.: 25.49 barG
RPM: 1489
EQUIP ITEM NO.: 11/21LCB10AP001/002
SERVICE: CONDENSATE EXTRACTION PUMP
API PLAN: 13/32/61
API CODE: C2A1A133261
FLUSH FLOW RATE: 0.9 m^3/hr
EXTERNAL FLUSH NAME: WATER

SEAL TYPE: QBQW | SEAL SIZE: 4.750
SEAL CONFIG: SINGLE INSIDE-CARTRIDGE
MATL CODE: 5 U 4 X
EQUIP MFR: HYOSUNG GOODSPRINGS, INC. | INSTR:
EQUIP MODEL: VCP 450/5
EQUIP DWG:

FLOWSERVE — Flow Solutions Group

SCALE: TO SCALE	PARTS LIST NO:	
DRAWN: CHC	REF DWG:	
DATE: 13-JUN-2013	FORM DWG: A3H35741	
CHKD: KHC	DRAWING NO: A3H35741 — SHEET: 1 OF: 1	REV: A
APPVD: WJC		
JOB NO: DB300844A01		

Daelim Industrial Co., Ltd.

Job No.	110180
	A – APPROVED
	B – APPROVED WITH COMMENTS
	C – RETURNED FOR CORRECTION
	D – REJECTED
	N – NOT APPLICABLE (REFERENCE ONLY)

SIGNED BY : DATE :

DIC'S PERMISSION TO PROCEED OR REVIEW TAKEN ON VENDOR PRINTS SHALL NOT RELIEVE VENDOR FROM ITS RESPONSIBILITIES OR LIABILITIES UNDER THE PURCHASE ORDER.

DOCUMENT SUBMISSION STATUS: AP

NOTE:

REV	DATE	DESCRIPTION	PREP	CHKD	APRD	APRD
A	03.MAR.2014	FOR APPROVAL	GAJANAN	Y.J.LEE	S.D.PARK	
B	27.DEC.2013	FOR APPROVAL	GAJANAN	Y.J.LEE	S.D.PARK	
A	02.AUG.2013	FOR APPROVAL	KIM D.W.	Y.J.LEE	S.D.PARK	

OWNER: VIETNAM OIL AND GAS GROUP (PVN)
OWNER'S CONSULTANT: FICHTNER GmbH & Co. KG — FICHTNER — PV POWER PCC
EPC CONTRACTOR: PETROVIETNAM CONSTRUCTION JOINT STOCK CORPORATION (PVC)
EPC CONSTRACTOR'S CONSULTANT: WorleyParsons — WORLEYPARSONS
POWER ISLAND PACKAGE SUPPLIER: sojitz — SOJITZ CORPORATION; DAELIM — DAELIM INDUSTRIAL CO., LTD.

PROJECT TITLE: THAI BINH2 THERMAL POWER PLANT 2 x 600MW

DRAWING TITLE: Mechanical seal Drawing for Condensate Pump

VENDOR NAME: HYOSUNG GOODSPRINGS INC

FUNCTION	NAME	SIGN	DATE
DRWN	GAJANAN	—	2013.04.30
CHKD	Y.J.LEE		2013.04.30
APPD	S.D.PARK		2013.04.30
APPD			

DRAWING NO. TB2-SDC.VP104-00LCB-M-M1B-DIC-0002 | JOB NO. 110180 | SCALE 1/1 | REV.NO. A

FILE NAME : TB2-SDC.VP104-00LCB-M-M1B-DIC-0002

A3 (297mm x 420mm)